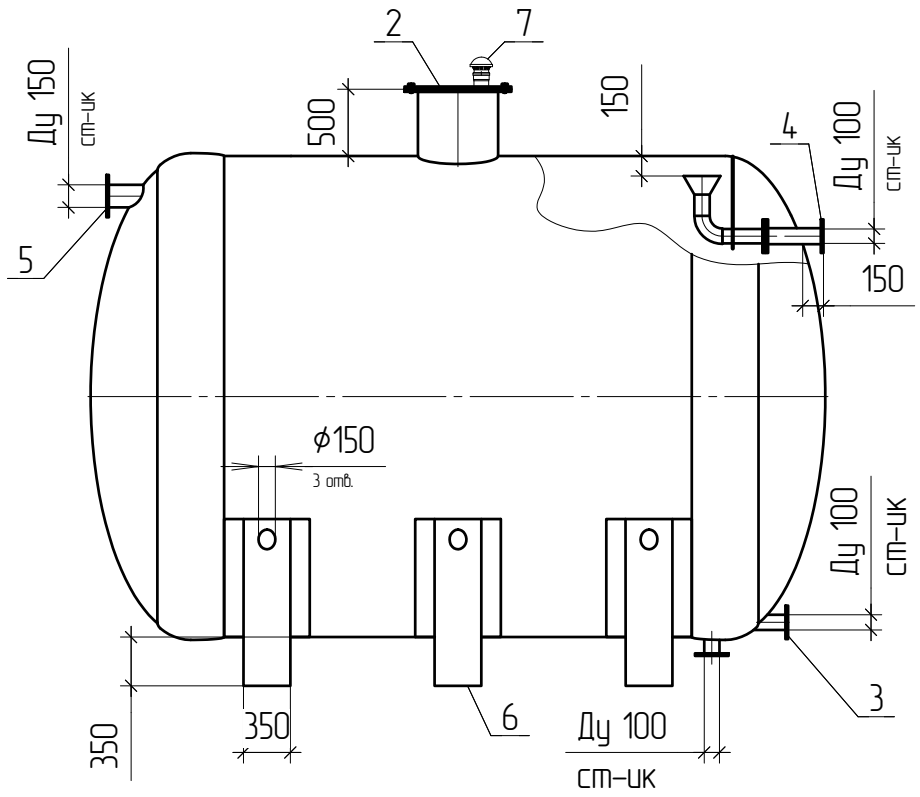

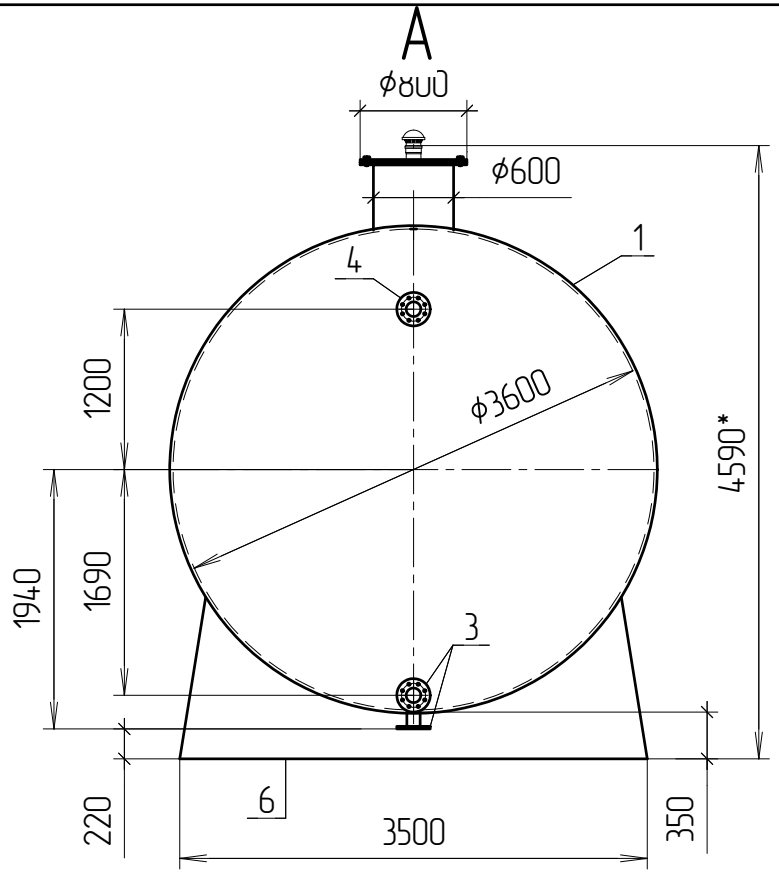

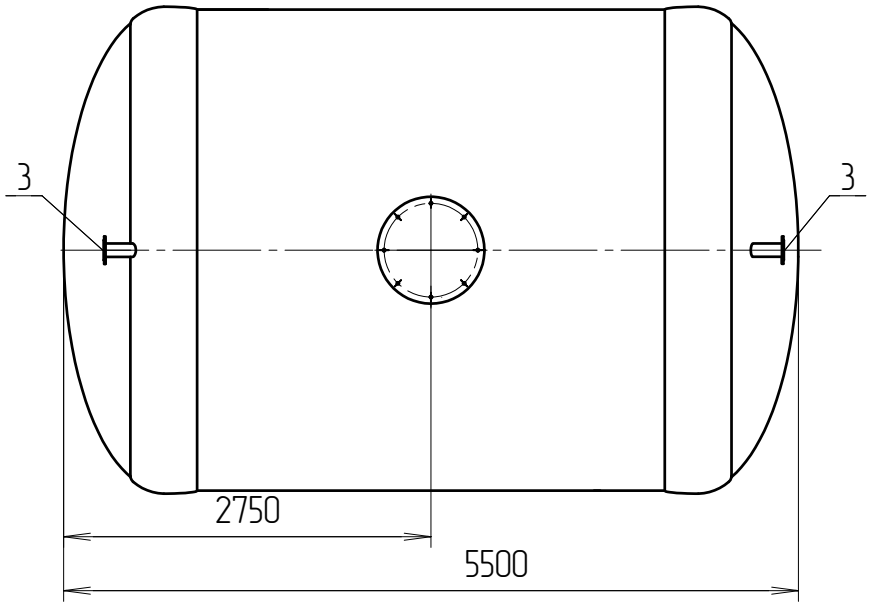

1 *Размер для справки
2 Производитель оставляет за собой право вносить изменения в конструкцию изделия при условии сохранения габаритных размеров и тех. характеристик изделия.
3 В ложементах предусмотрены отв. ф150 мм для подливки бетона внутрь ложемнта.

						0000.2018.2112.НЕ-50.001		
Изм.	Кол.уч.	Лист	№док.	Подп.	Дата	Накопительная емкость НЕ-50	Стадия	Масса	Масштаб 1:40
							Лист 1	Листов 2
						габаритный эскиз	Пласт Групп	

Взам. инв. №
Подп. и дата
Инв. № подл.

Формат	Зона	Поз.	Обозначение	Наименование	Кол.	Примечание
				Детали		
		1		Корпус НЕ-50	1	ст-ик
		2		Крышка съемная	1	ст-ик
		3		Патрубок, фланец Ду 100 мм	2	ст-ик
		4		Перелив. патрубок, фланец Ду 100 мм	1	ст-ик
		5		Патрубок, фланец Ду 150 мм	1	ст-ик
		6		Ложемент	3	ст-ик
		7		Вентиляционный канал ϕ110 мм	1	ПВХ вк

Перв. примен.

Справ. №

Подп. и дата

Инв. № дубл.

Взам. инв. №

Подп. и дата

Инв. № подл.

Изм.	Лист	№ докум.	Подп.	Дата
Разраб.				
Пров.				
Н.контр.				
Утв.				

0000.2018.2112.НЕ-50.001

Накопительная емкость НЕ-50

Лит.	Лист	Листов
	2	2

Пласт Групп

Копировал

Формат А4